単線結線図

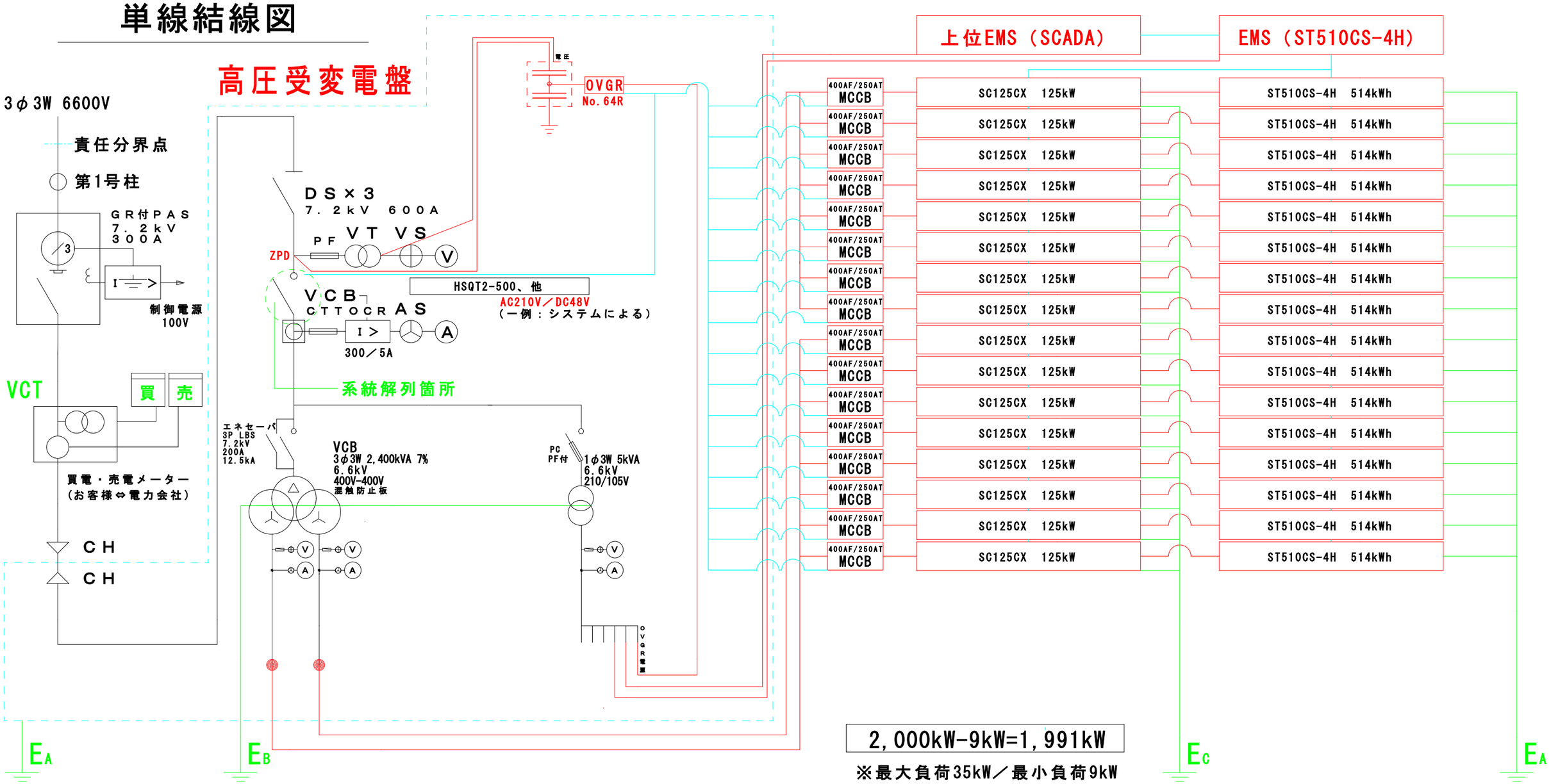

件　名（お客様名）	系統用蓄電池		計	最大発電量	作成日	図面番号
秋田県能代市養蚕 第一系統用蓄電所　様	インバータ	125kW×16台	2,000kW	1,991kW	令和 8年 2月15日	600097
	蓄電池	514kWh×16基	8,224kWh	メーカー Sungrow Japan	埼玉県さいたま市見沼区深作3-11-3 SequencEnergy株式会社 TEL048-671-3166/FAX048-671-3166	
住所　秋田県能代市養蚕 105-1、他						
	システム	2,000kW × 8,224kWh	8,224kWh			