単線結線図

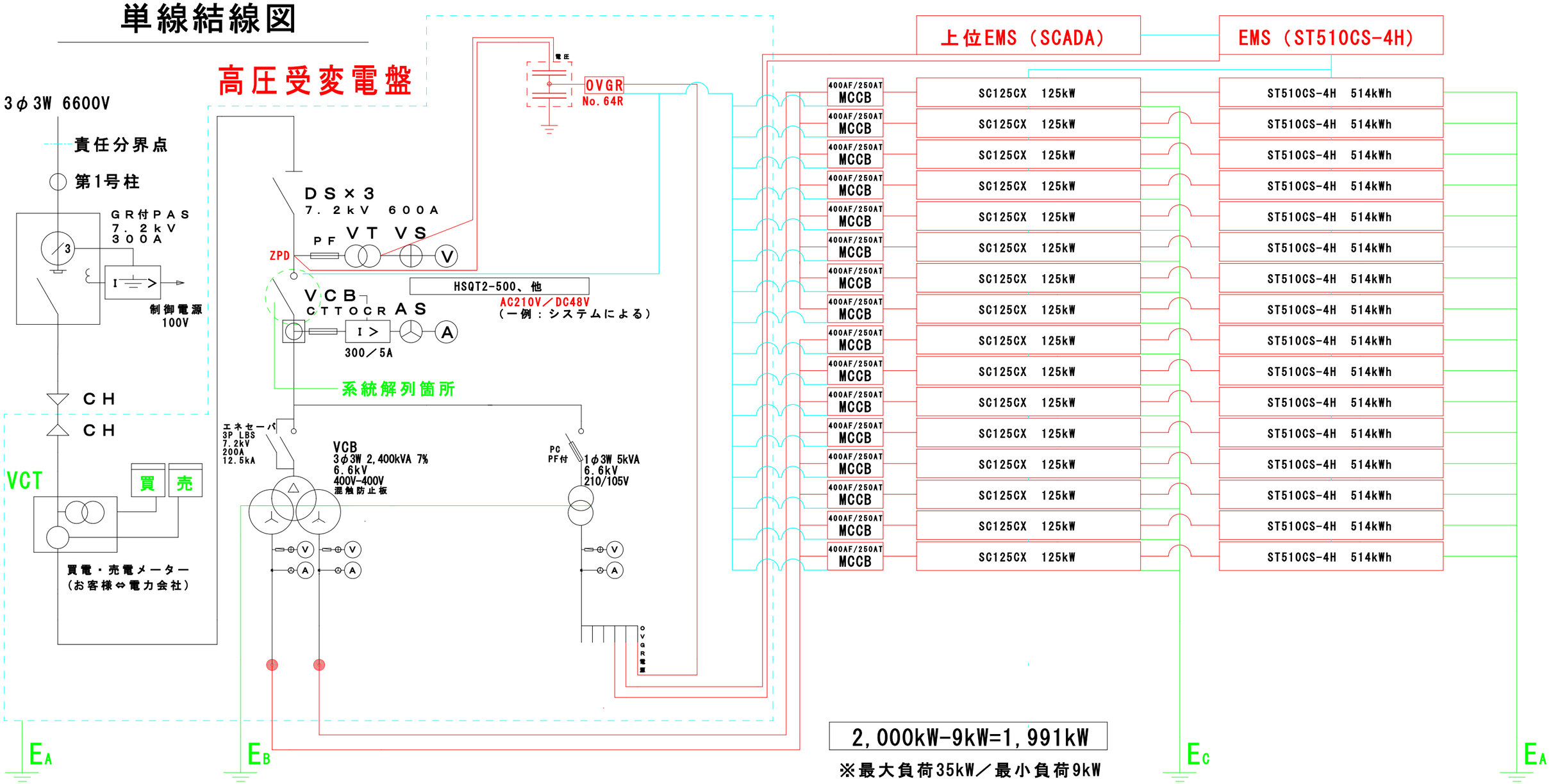

件　名（お客様名）		系統用蓄電池	計	最大発電量	作成日	図面番号
茨城県那珂市鴻巣 第一系統用蓄電所　様	インバータ	125kW×16台	2,000kW	1,991kW	令和 8年 8月17日	７０００８５
	蓄電池	514kWh×16基	8,224kWh	メーカー Sungrow Japan	埼玉県さいたま市見沼区深作3-11-3 SequencEnergy株式会社 TEL048-671-3166／FAX048-671-3166	
住所　茨城県那珂市鴻巣 3424-1						
	システム	2,000kW　×　8,224kWh	8,224kWh			