単線結線図

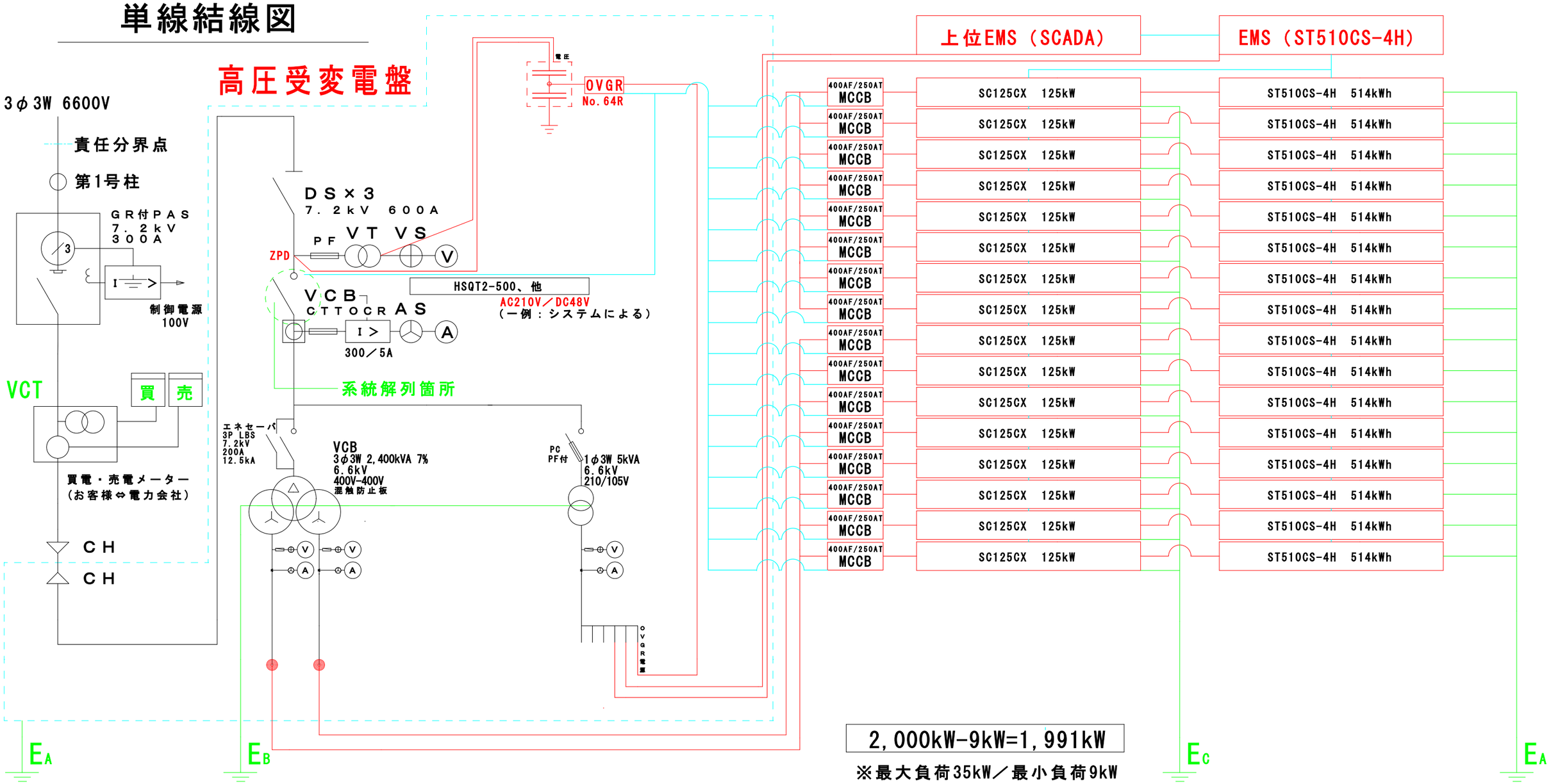

件　名　（お客様名）	系統用蓄電池		計	最大発電量	作成日	図面番号
秋田県大館市比内町扇田字蟹沢 第一系統用蓄電所　様	インバータ	125kW×16台	2,000kW	1,991kW	令和 8年 7月24日	７００１０３
	蓄電池	514kWh×16基	8,224kWh	メーカー Sungrow Japan	埼玉県さいたま市見沼区深作3-11-3 SequencEnergy株式会社 TEL048-671-3166／FAX048-671-3166	
住所　秋田県大館市比内町扇田 字蟹沢34-2						
	システム	2,000kW　×　8,224kWh	8,224kWh			